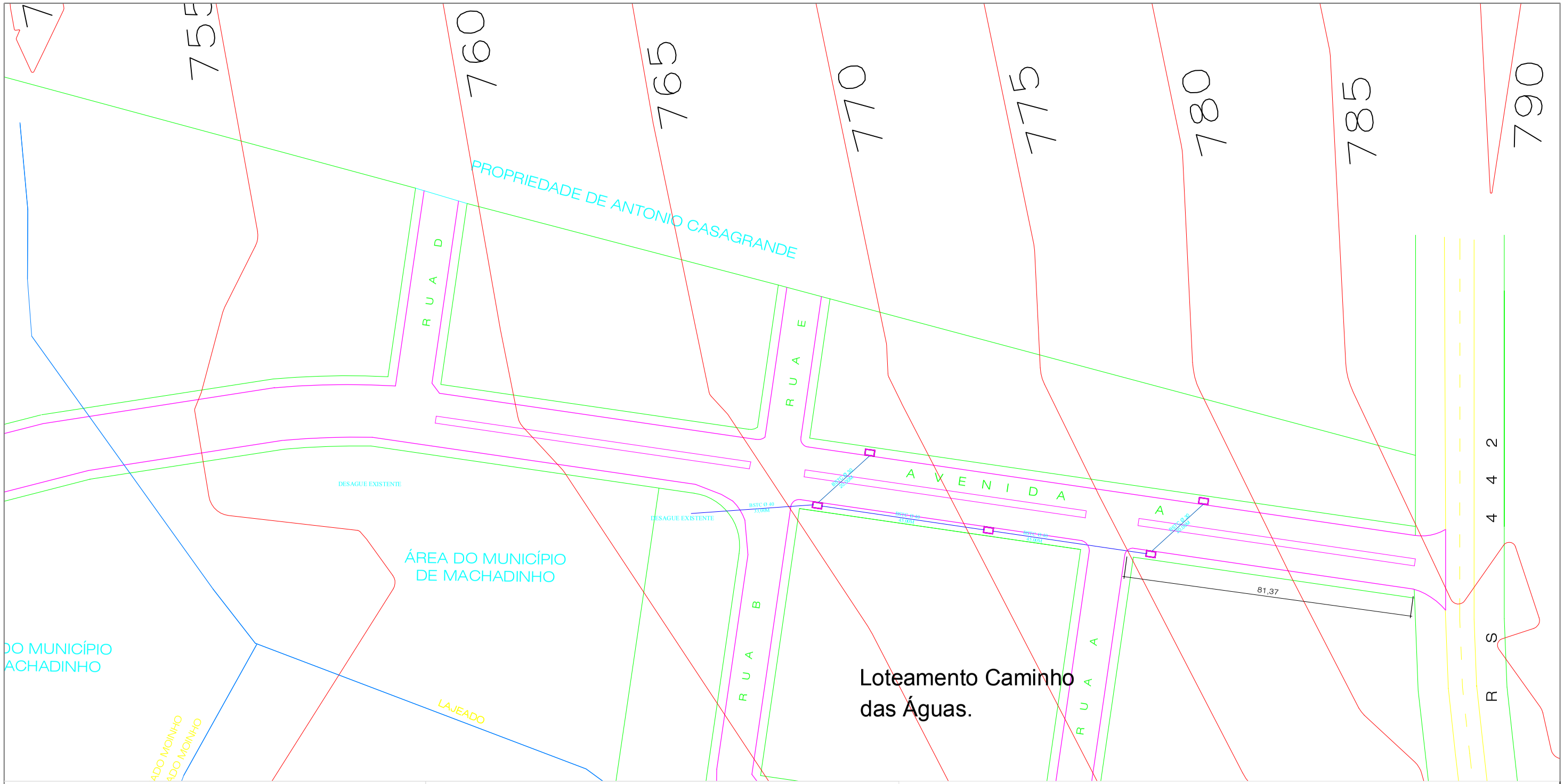

SISTEMA DE REDE DE PLUVIAL

ARTÉRIAS	TUBOS 300mm	TUBOS 400 mm	BOCAS DE LOBO
Avenida A	40	123,00	05
Rua A			
Rua B			
Rua C			
Rua E			
TOTAIS	40	123	05

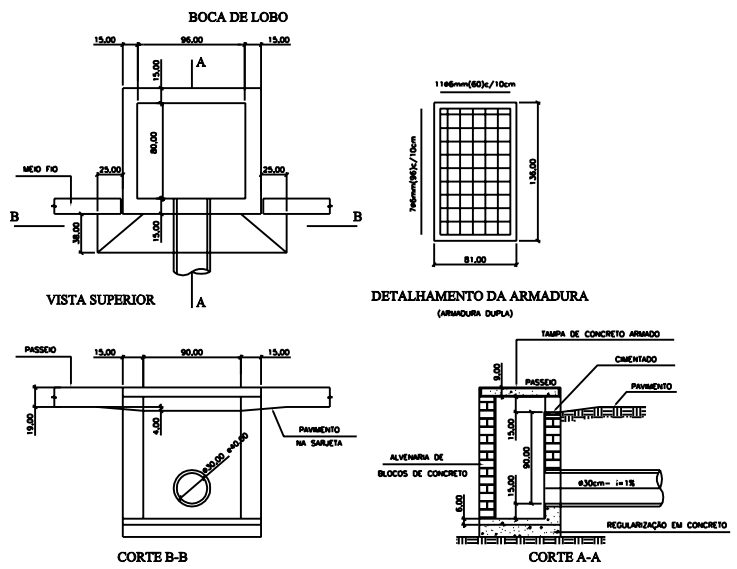

CONTEÚDO - Execução de pavimento em Paver		
PROPRIETÁRIO -		
Endereço - Avenida A Lotemento Caminho das Águas.		
PROJETO - DRENAGEM	ÁREA - -	DATA - 27/06/17
Prefeitura Municipal de Machadinho		
Eng. Afonso Takao Duarte Iwai - CREA 152.421-D		anexo - 01
DESENHO - Vanesa Delazari - Fiscal de Obras	ESCALA -	